Вуличний тренажер / Outdoor fitness equipment

Велотренажер для людей з особливими потребами / Fitness equipment for people with disabilities «Fitness cycle»

SO-10.49

Інклюзивний тренажер пропонує кардіотренування, яке необхідне перед початком тренування. Розвиває витривалість, суглоби рук та ніг. Поступові та систематичні заняття розвивають м'язи пропорційно. Допоможе відновитися після травм та розтягувань. Служить для підтримки та покращення фізичної форми, призначений для занять на відкритому повітрі. Підійде для всіх користувачів незалежно від віку та статури.

The inclusive machine offers a cardio workout that is essential before starting a workout. Develops endurance, joints of arms and legs. Gradual and systematic exercises develop muscles proportionally. Helps to recover from injuries and sprains. Serves to maintain and improve physical fitness, designed for outdoor activities. Suitable for all users, regardless of age and physique.

Інформація про обладнання / Information about the equipment

		Габарити найбільшої деталі – тренажеру в сборі, м / Dimensions of the largest part - the complete simulator, m	0,74x0,62x1,315
		Вага загальна/Вага найбільшої деталі – тренажеру в сборі, кг / Total weight/ Weight of the largest part - the complete simulator, kg	45,4/45,4
		Вікова група, років / Age group, years	12+
		Максимальна кількість користувачів / Maximum number of users	1
		Висота вільного падіння, мм / Height of free fall, mm	-
		Безпечна зона, м² / Safe zone, m²	18,2
		Відкрите середовище / Open environment	
		Основні матеріали – метал / The main materials are metal	
		Інформація про безпеку EN1176-1, EN1176-2 / Safety information EN1176-1, EN1176-2	

 Copyright TM GOIDA (Trade House «New-Line» Ltd.)

Вигляд збоку / Side view

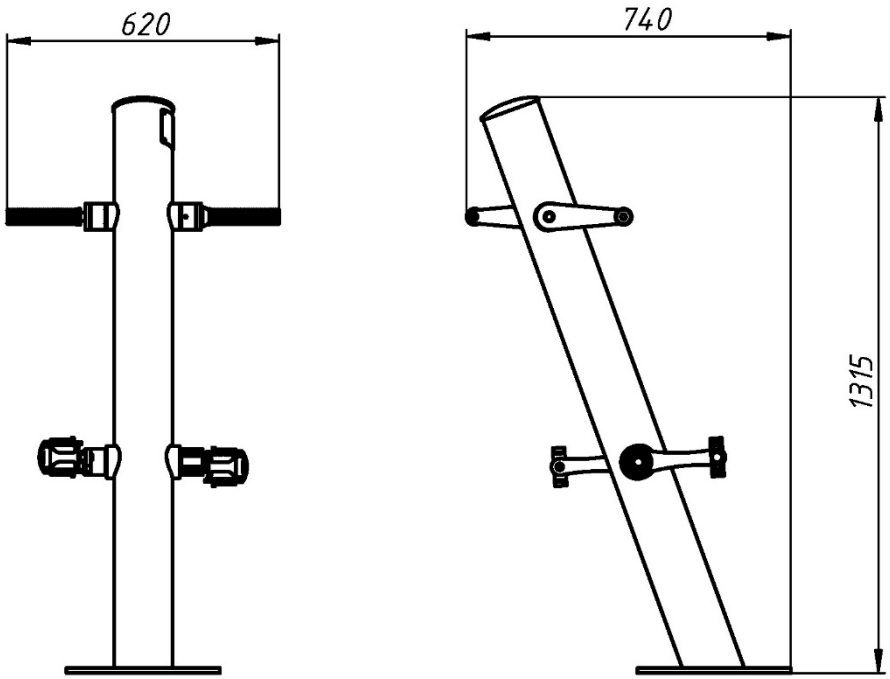

Вигляд зверху, враховуючи зону безпеки / Top view, including the safety zone

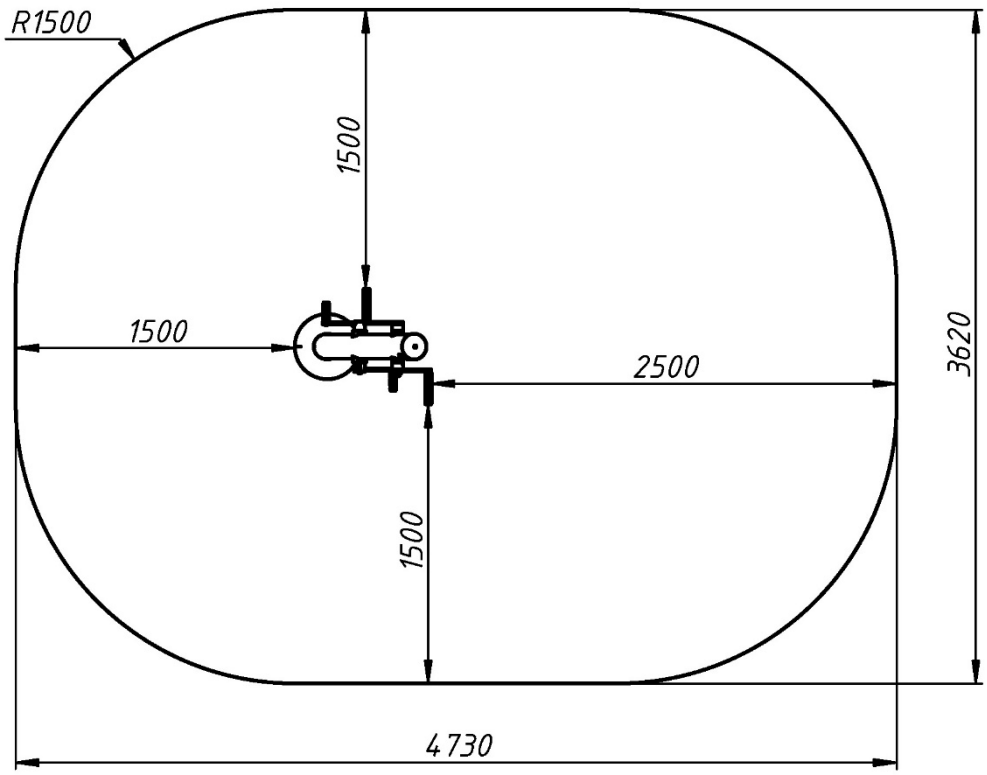

Розміри подані в міліметрах / Dimensions are given in millimeters

 Copyright TM GOIDA (Trade House «New-Line» Ltd.)