Вуличний тренажер / Outdoor fitness equipment

Тренажер «Похилі колеса» / Fitness equipment «Wheels»

SO-10.35

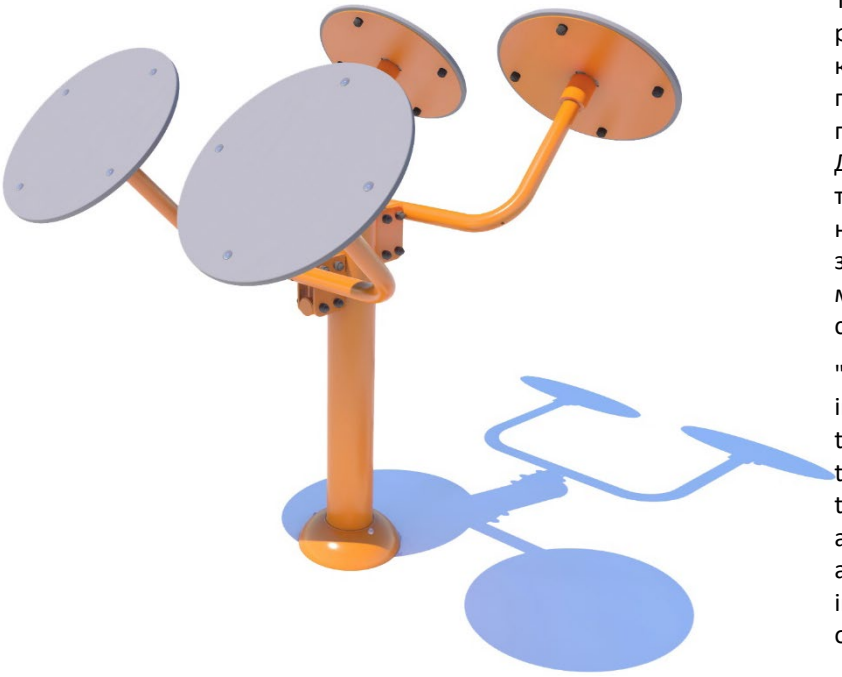

Тренажер "Похилі колеса" допомагає розтягнутися, покращити гнучкість та кровообіг рук. Підійде для розминки, просто тримайтеся за ручку та повертайте колесо з боку на бік. Допомагає при відновленні після травм та розтягувань. Призначений для занять на відкритому повітрі та дозволяє зберегти та покращити свої фізичні можливості незалежно від віку та статури.

"Tilted Wheels" exerciser helps to stretch, improve flexibility and blood circulation of the hands. Suitable for warm up, just hold the handle and turn the wheel from side to side. Helps with recovery after injuries and sprains. Designed for outdoor activities and allows you to save and improve their physical abilities, regardless of age and build.

Інформація про обладнання / Information about the equipment

		Габарити найбільшої деталі – тренажеру в сборі, м / Dimensions of the largest part - the complete simulator, m	1,51x1,2x1,51
		Вага загальна/Вага найбільшої деталі – тренажеру в сборі, кг / Total weight/ Weight of the largest part - the complete simulator, kg	87,0/79,0
		Вікова група, років / Age group, years	14+
		Максимальна кількість користувачів / Maximum number of users	2
		Висота вільного падіння, мм / Height of free fall, mm	-
		Безпечна зона, м² / Safe zone, m²	17,0
		Відкрите середовище / Open environment	
		Основні матеріали – метал, пластик / Main materials - metal, plastic	
		Інформація про безпеку EN1176-1, EN1176-2 / Safety information EN1176-1, EN1176-2	

 Copyright TM GOIDA (Trade House «New-Line» Ltd.)

Вигляд збоку / Side view

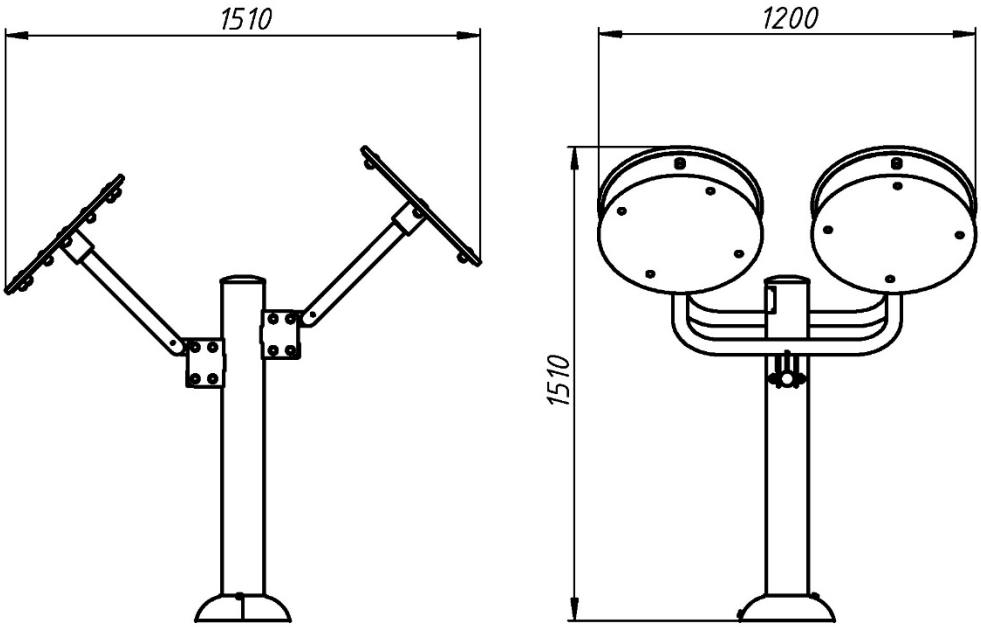

Вигляд зверху, враховуючи зону безпеки / Top view, including the safety zone

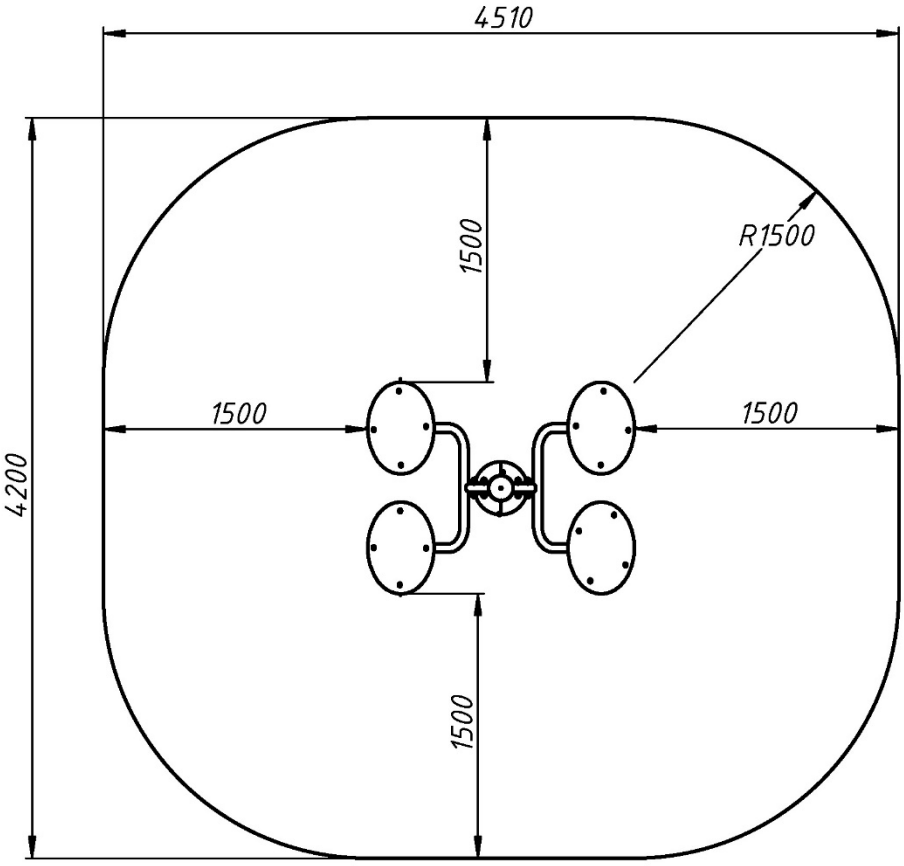

Розміри подані в міліметрах / Dimensions are given in millimeters

 Copyright TM GOIDA (Trade House «New-Line» Ltd.)